Fantalux Flexi
Flood-Light

Produktemerkmale

- Individuelle Einstellung der einzelnen LED Elemente
- Ist in verschiedenen Ausführungen erhältlich
- Betriebstemberatur: -40°C bis ~60°C
- Farbtemperatur: 2700-6500K
- Mean Well Standart-Treiber
- Montagehöhe bis 13 m
- Einfacher Aufbau

www.fantalux.ch

FANTALUX

Fantalux Flexi Flood-Light	FAFFL-100-xK	FAFFL-200-xK	FAFFL-300-xK	FAFFL-400-xK	FAFFL-600-xK
Betriebsspannung	230V AC				
Leistung (W)	100	200	300	400	600
Lichtstrom (lm)	15000	30000	48000	64000	96000
Licht-Effizienz (lm/W) Transparent	150-160				
Lichtfarbe CCT (K)	2700 / 4000 / 5000 / 6500				
Abstrahlwinkel	15°/30°/60°/90°/120°				
CRI	>70				
Schutzart (IP)	IP65				
Abdeckung	transparent				
Material Gehäuse / Kühler	Stahl / Aluminium				
Betriebstemperatur	-40°C bis ~ 60°C				
Optionen	-				

Abmessungen:

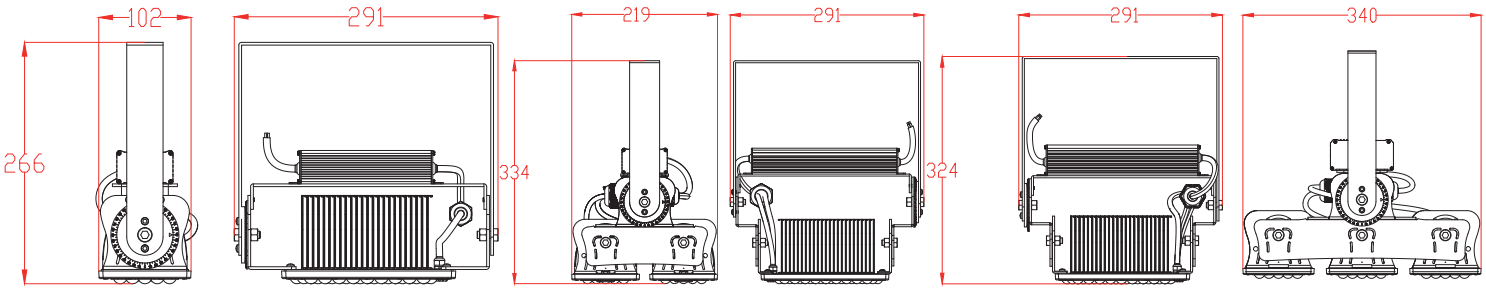

FAFFL-100W FAFFL-200W FAFFL-300W

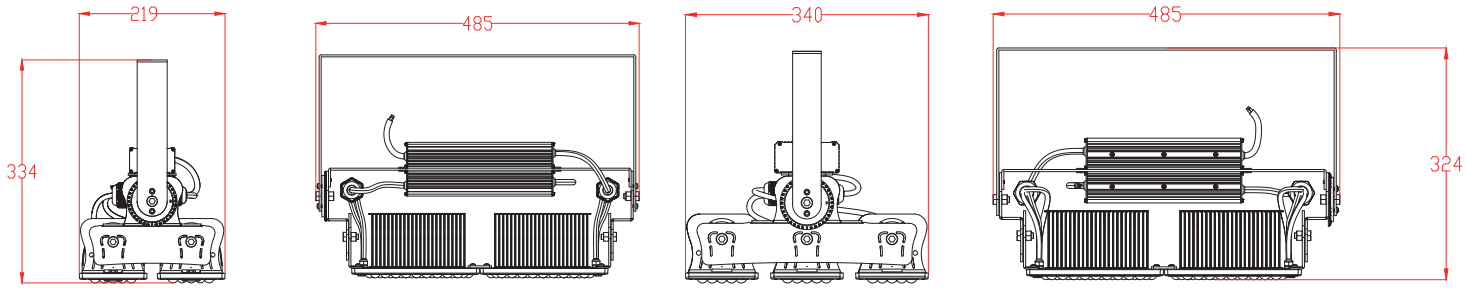

FAFFL-400W FAFFL-600W

Fantalux GmbH
Giessen 7
8820 Wädenswil

Tel: 043 477 94 07
Fax: 043 477 94 08

Mail: info@fantalux.ch
www.fantalux.ch

Fantalux Flexi
Flood-Light

Unterschiedliche Abstrahlwinkel der einzelnen LED-Elemente

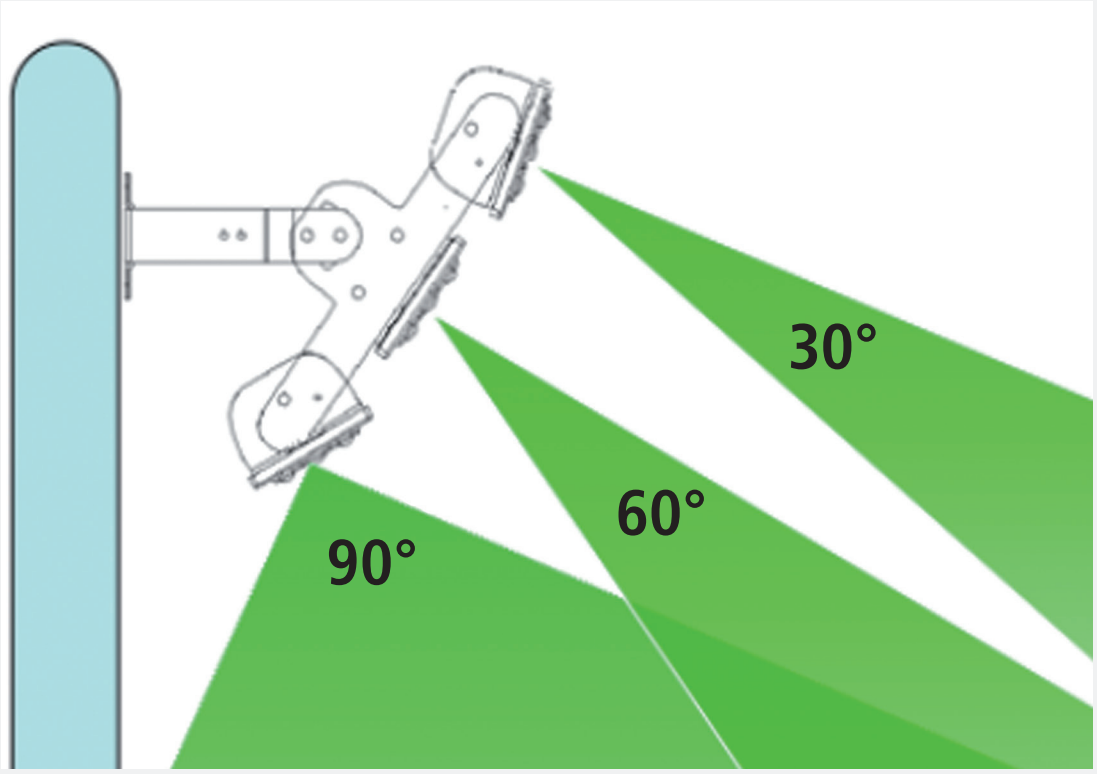

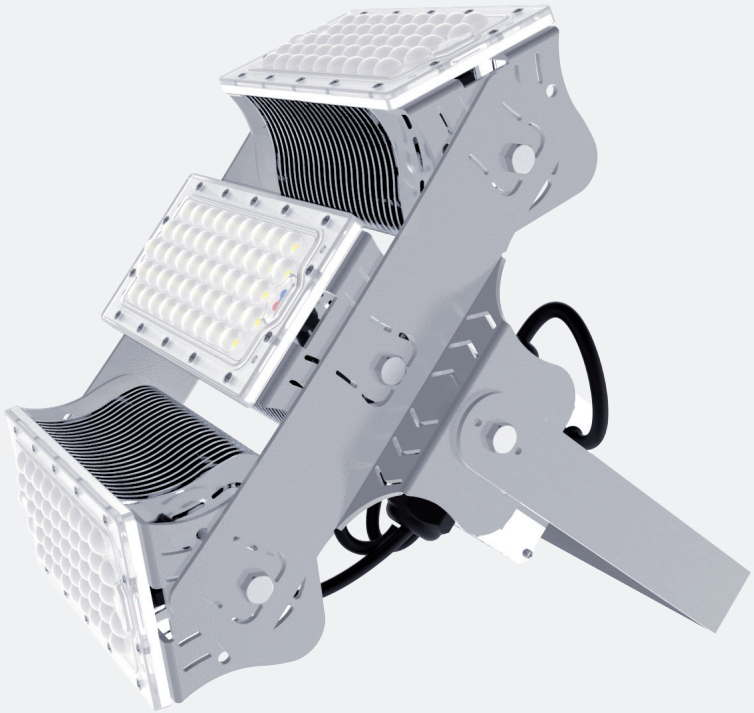

Individuelle Einstellungen der einzelnen LED-Elemente

Fantalux GmbH
Giessen 7
8820 Wädenswil

Tel: 043 477 94 07
Fax: 043 477 94 08

Mail: info@fantalux.ch
www.fantalux.ch

Fantalux Flexi
Flood-Light

Kühlung

LED Element

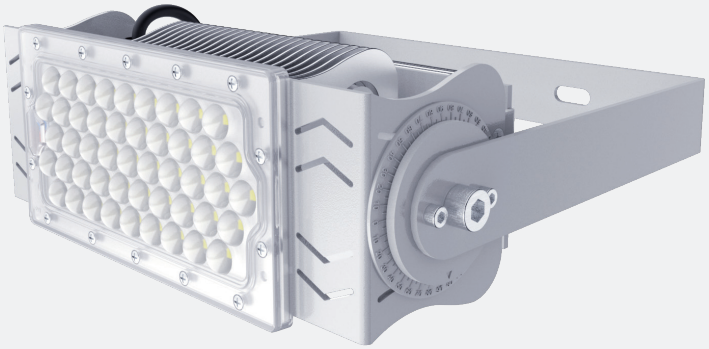

Auswechselbare Optik

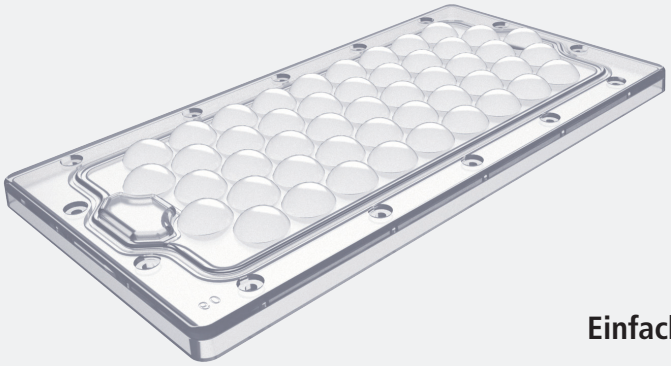

Einfacher Aufbau

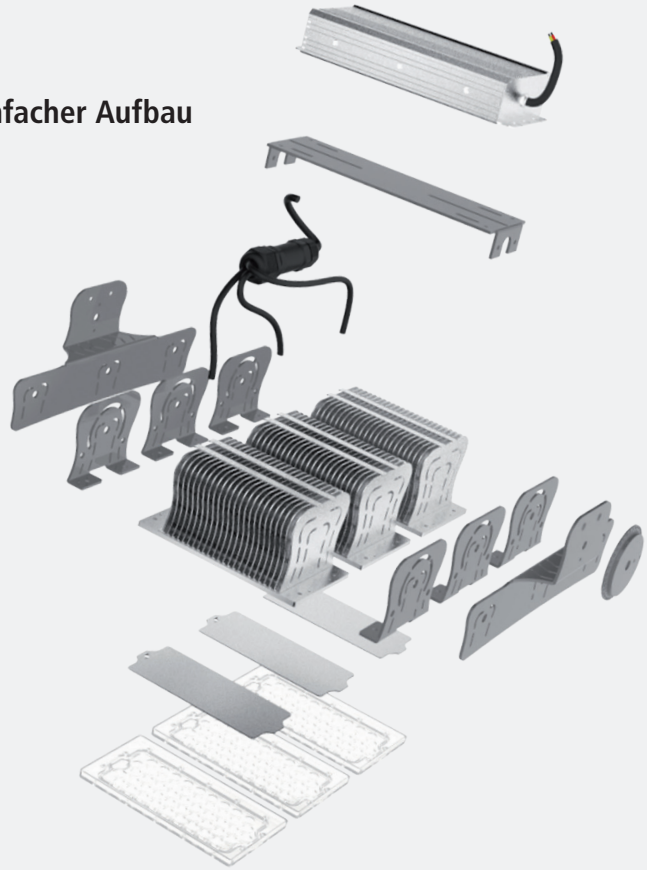

Scalen zur optimalen Einstellung

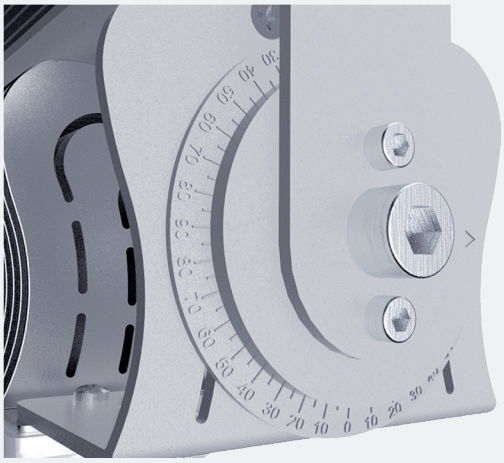

Fantalux GmbH
Giessen 7
8820 Wädenswil

Tel: 043 477 94 07
Fax: 043 477 94 08

Mail: info@fantalux.ch
www.fantalux.ch

FANTALUX